적 용 규 격
SPECIFICATION APPLIED

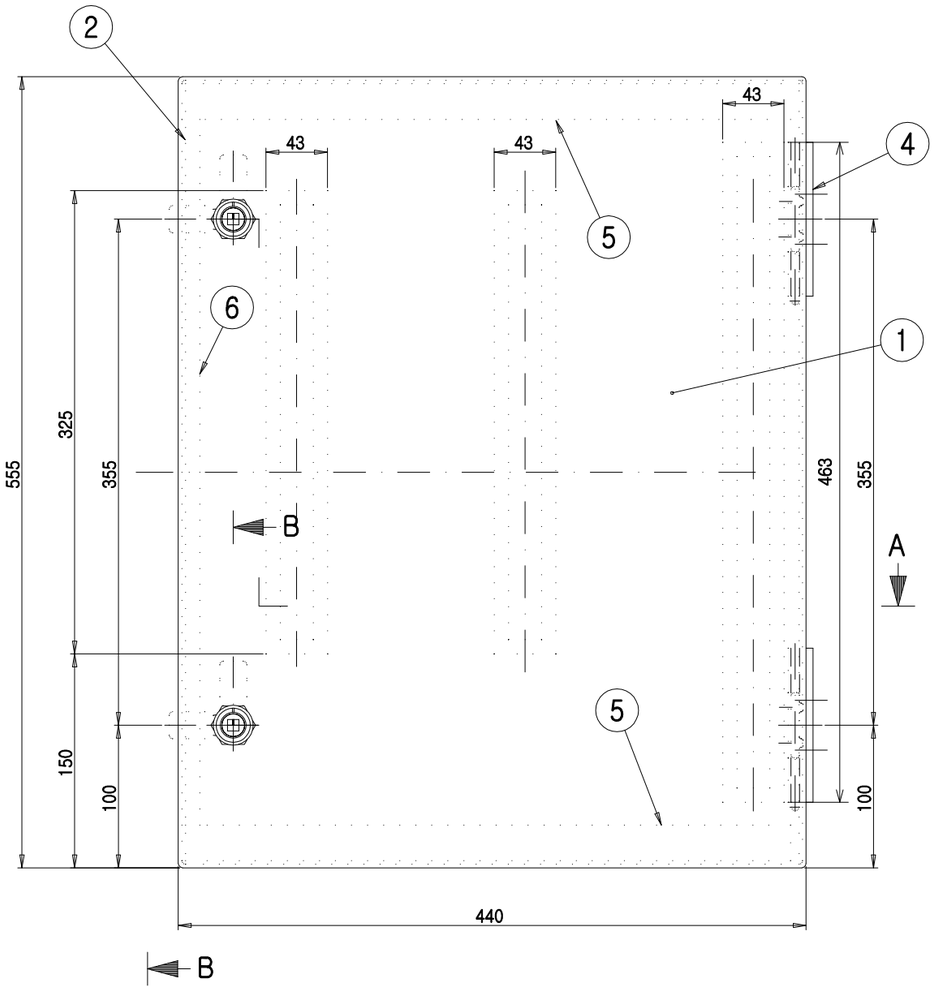

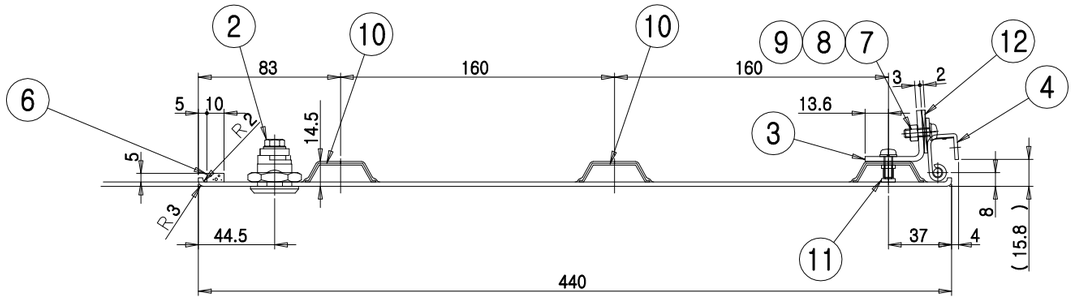

SECTION A-A
SCALE=1/2.5

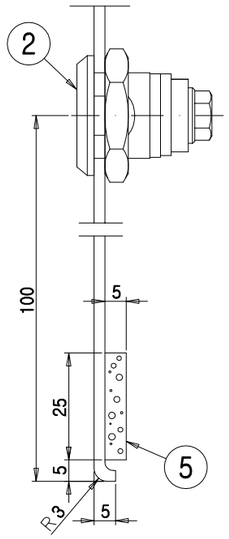

SECTION B-B
SCALE=1/1

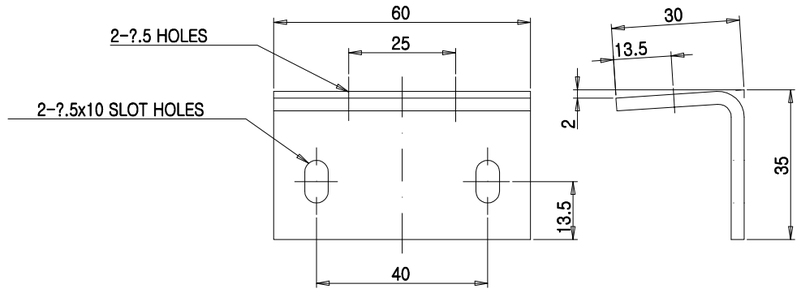

DETAIL #3
SCALE=1/1

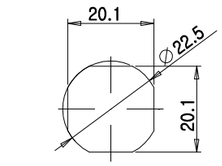

LATCH CUTTING HOLE

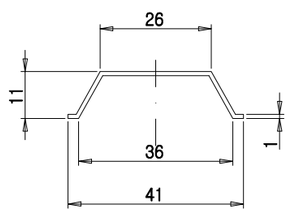

DETAIL #10
SCALE=1/1

NOTE
1. AN INTERIOR PANEL'S COLOR AND SURFACE SHALL BE MANUFACTURED AFTER SAMPLE'S APPROVAL BY CUSTOMER
2. PART #10 SHOULD BE LAMINATED ON PART# 1.

품번 NO.	부품 번호 PART NO.	품 명 DESCRIPTION	재 질 MATERIAL	수량 Q'TY	중량 W.T	비 고 REMARKS
12	RFP50112EJ0-012	PACKING	CR	2		T2x60x25 MS39000-004(SC70-F2(CR))
11	RS70071-004	NUTSERT	SUS304	4		
10	RFP50112EJ0-010	STIFFNER	A6063S	3		T1
9	RS60401-006S	NUT,HEX	SUS304	4		M5
8	RS60801-005S	WASHER,SPRING	SUS304	4		M5
7	RS60606-148S	SCREW,P.H	SUS304	4		M5x16
6	RFP50112EJ0-006	PACKING	CR	1		T5x10x495 MS39000-005(SC70-F3(CR))
5	RFP50112EJ0-005	PACKING	CR	2		T5x25x424 MS39000-005(SC70-F3(CR))
4	RFP50018AN0	HINGE,ASSY	ASSY	2		
3	RFP50112EJ0-003	BRACKET	SUS304	2		T3
2	RFP55028AN0-301	DEVICE,LOCKING	ASSY	2		
1	RFP50112EJ0-001	PANEL	FRP	1		T2.5

승인 APP	HyunGyu Ryu 2016.02.23	재질 MAT'L	ASSY	명 칭 TITLE	PANEL,INSPECTION	
검도 CHK	SangBok Lee 2016.02.23	총중량 G. W				
설계 DGN	HeonUk Lee 2016.02.23	일 반 공 차 MC / WD / CT		도면 번호 DRG. NO	RFP50112EJ0	Ver. 00 / Rev. --
제도 DRG		B		SCALE 1/3	매수 SHEET 1 of 1	
		SIZE A2		HYUNDAI Rotem 현대로템주식회사		

RSD1402 / RFP- / 년-PRJT / 정리번호

기 호 MARK	일 자 DATE	변 경 내 역 DETAIL OF REVISION(E.C ZONE)	설변번호 E.C NO.	설계 DGN	검도 CHK	승인 APP

참고번호 REF. NO.

치수			
주조 Casting	~ 40	2	4
	~ 30	2	3
	~ 10	1	1.5
	< 3	0.5	1
절삭 Cutting	~ 3150	-	7
	~ 1600	4	5
	~ 800	3	4
	~ 400	2	3
	~ 200	1.5	2
	~ 100	1	1.5
등 급 GRADE		A	B
주조 주강품 CASTING (±)			
~ 20M	8	14	24
~ 15M	7	12	21
~ 12M	6	10	18
~ 8M	5	8	14
~ 4M	4	6	11
~ 2M	3	4	8
~ 1M	2	3	6
~ 315	1	2	4
~ 120	1	2	3
~ 30	1	1	1
등 급 GRADE	A	B	C
용접 구조물 WELDING (±)			
~ 20M	-	6.0	8.0
~ 15M	-	5.0	7.0
~ 12M	-	4.0	6.0
~ 8M	-	3.0	5.0
~ 4M	0.8	2.0	4.0
~ 2M	0.5	1.2	3.0
~ 1M	0.3	0.8	2.0
~ 315	0.2	0.5	1.2
~ 120	0.15	0.3	0.8
~ 30	0.1	0.2	0.5
3 ~ 6	0.05	0.1	0.2
등 급 GRADE	A	B	C
기계 가공품 MACHINING (±)			
규정치않은 일반공차표 GENERAL TOLERANCE			

본 도면은 당사 재산으로서 허가없이 무단복사 / 배포 금지함. PROPERTY OF ISSUING ENTITY. CANNOT BE DISTRIBUTED OR REPRODUCED WITHOUT AUTHORIZATION.

CATIA